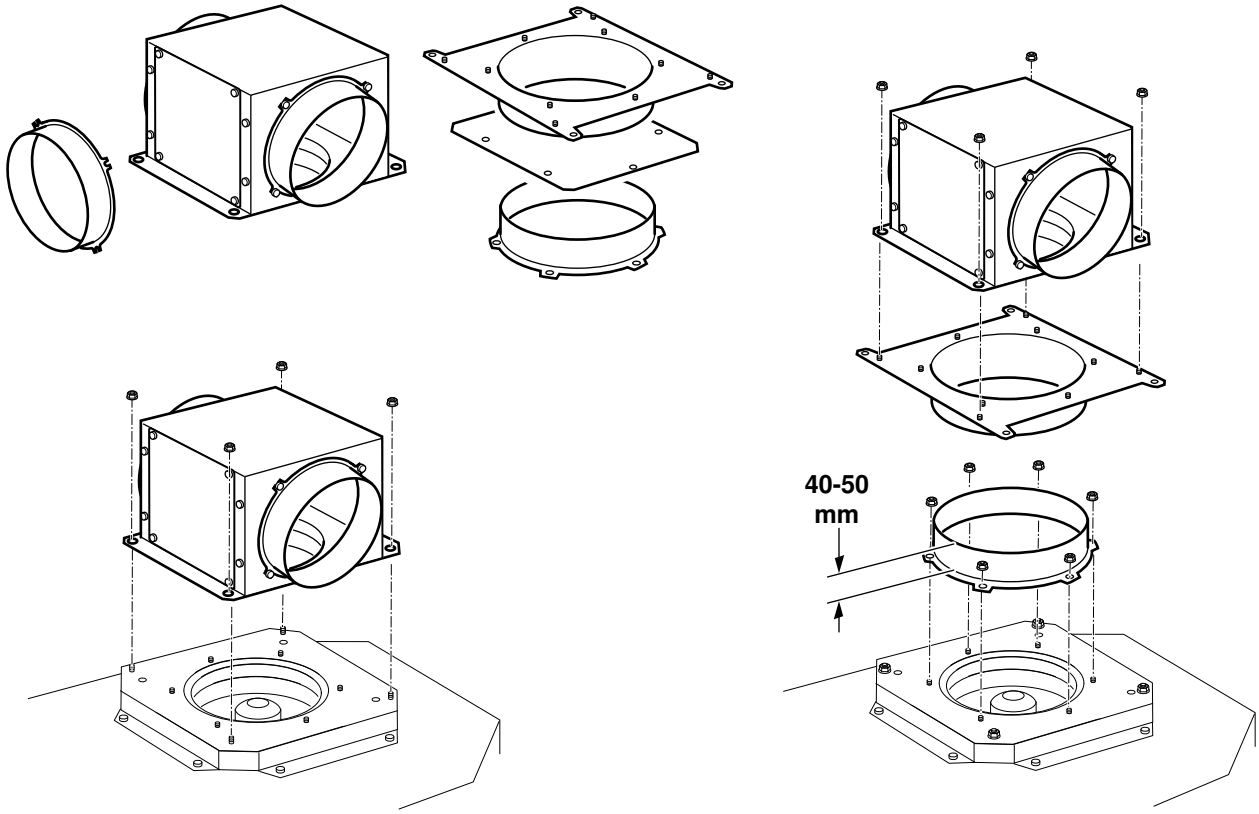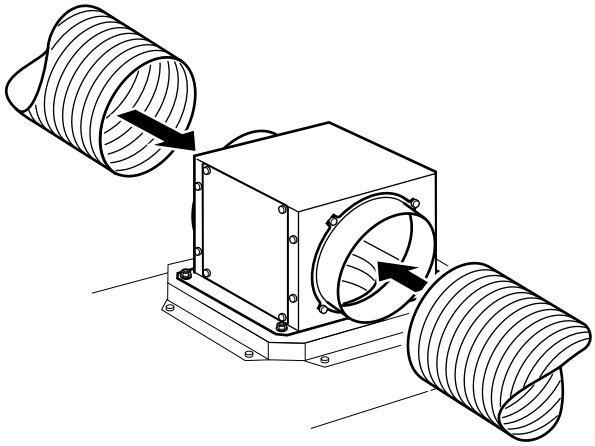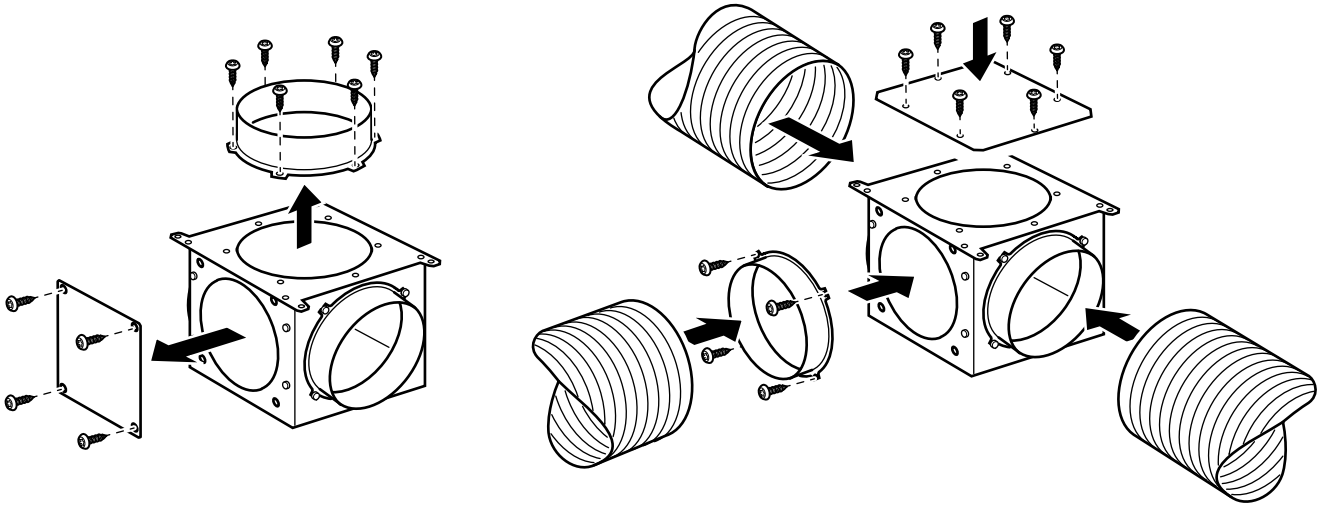AD 754 048